n° 1 Pz.

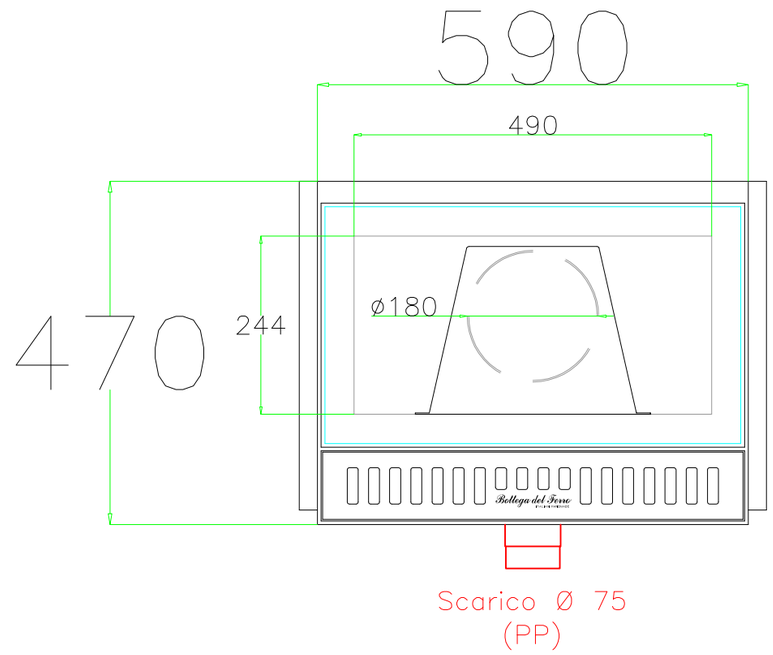

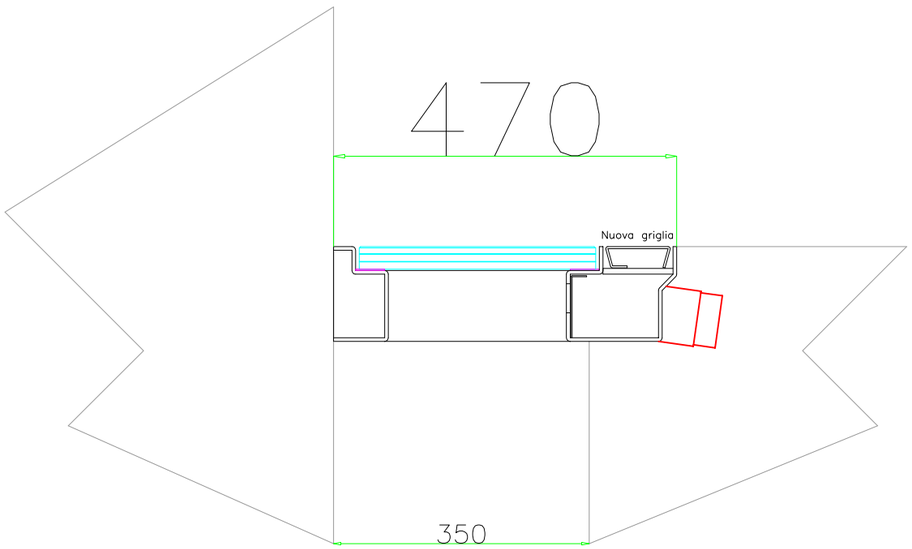

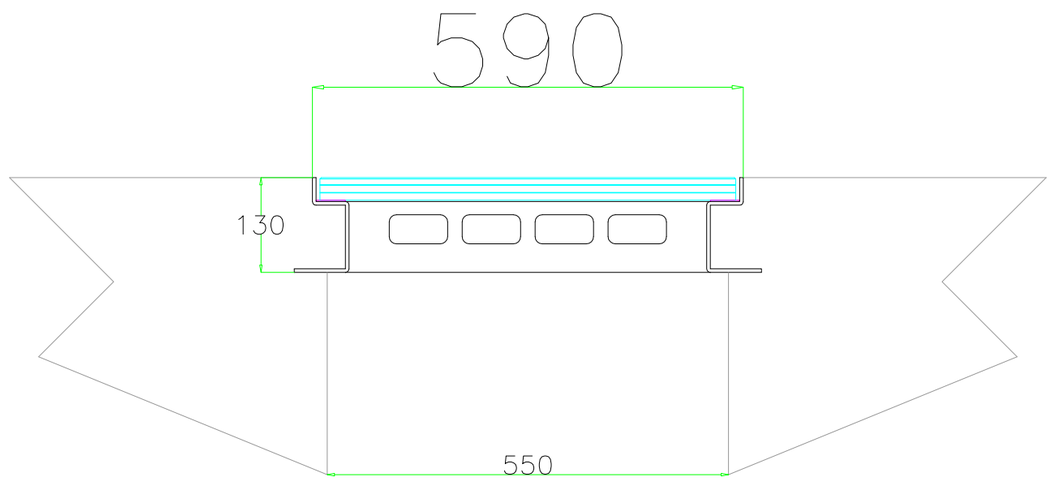

	Data	Name					
Dis.	03-10-22	DB					
Rev.	xx-xx-xx	xxx					
Check	xx-xx-xx	xxx					
			Ind.	Codice con. nod. (Mod. no. code)		Data (Date)	Name (Name)

Bottega del Ferro
Via del Boscone 8
25014 Castenedolo
Brescia (Italy)

Scala (Scale) X:X

Materiale (Material) XXXXXX

Designazione (Designation) Lucernario Aerante

Numero (P/N) 22-B400

Ind. (CHG) A

Massa G xxx Kg
Massa F xxx Kg

Trattamento Sup
xxxxxxxx

Trattamento Term
xxxxxxxx

Proprietà di Bottega del Ferro. Senza autorizzazione della ditta, il presente disegno non potrà essere utilizzato per alcun fine, distrutto, riprodotto o comunicato a terzi. Tutte le quote debbono essere controllate sul vero. Questo disegno non può essere copiato o reso pubblico senza consenso scritto.

All proprietary rights reserved by BF. This drawing shall not be reproduced, transmitted or communicated to third parties or used without written consent. Violations will be prosecuted.