N°1 Pz.

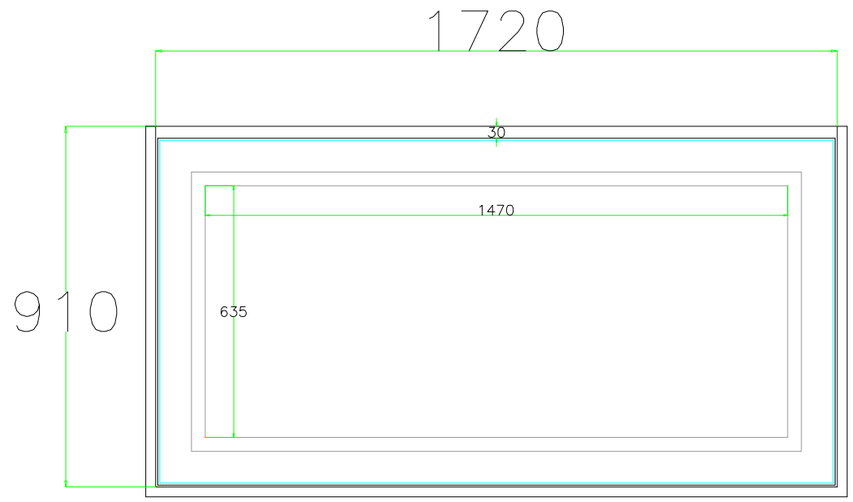

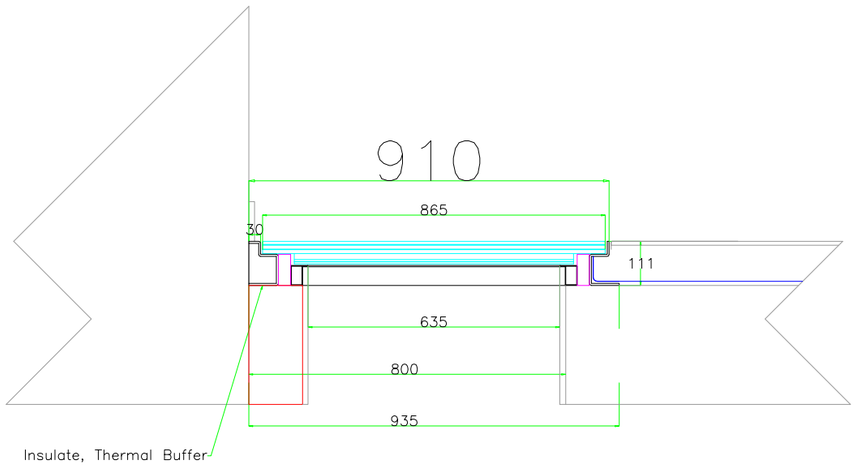

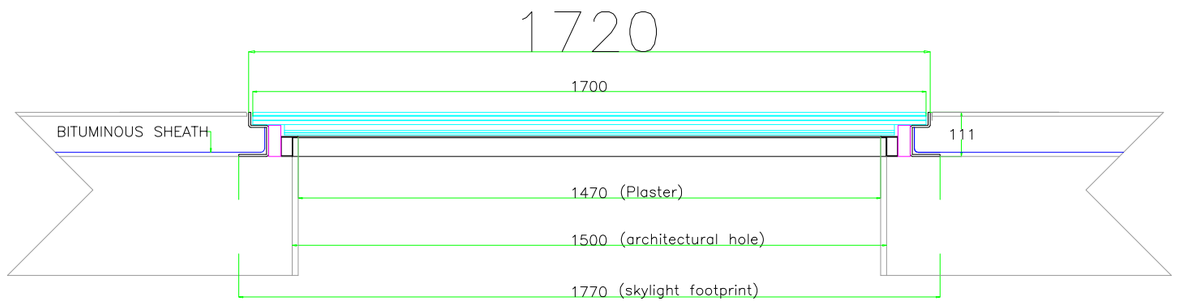

	Data	Name					
Dis.	28-03-22	DB					
Rev.	xx-xx-xx	xxx					
Check	xx-xx-xx	xxx					