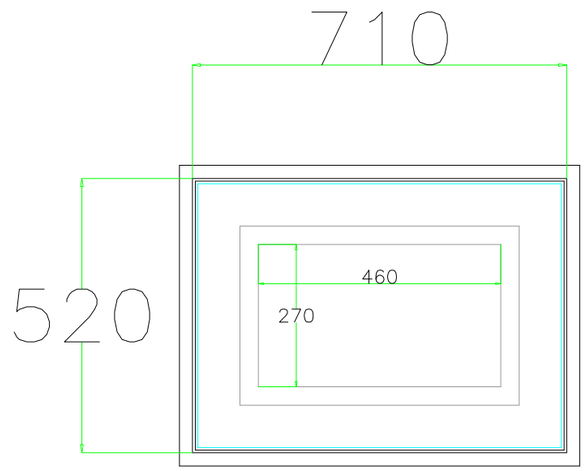

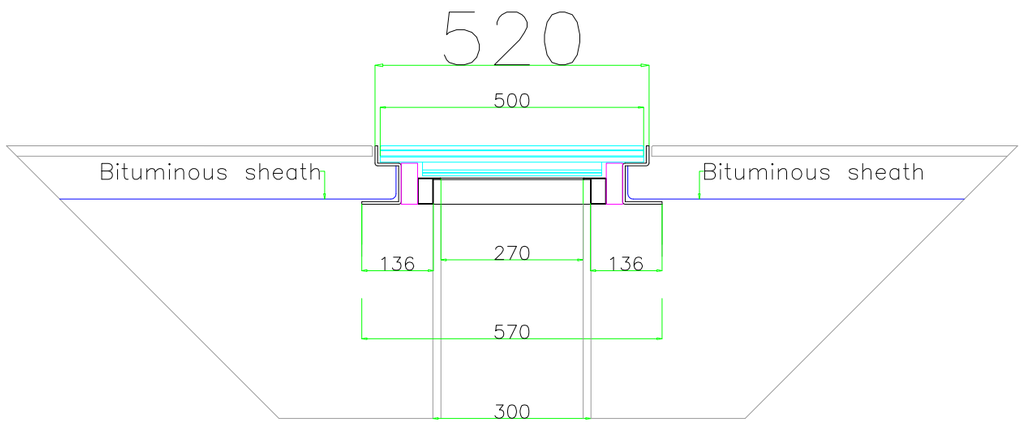

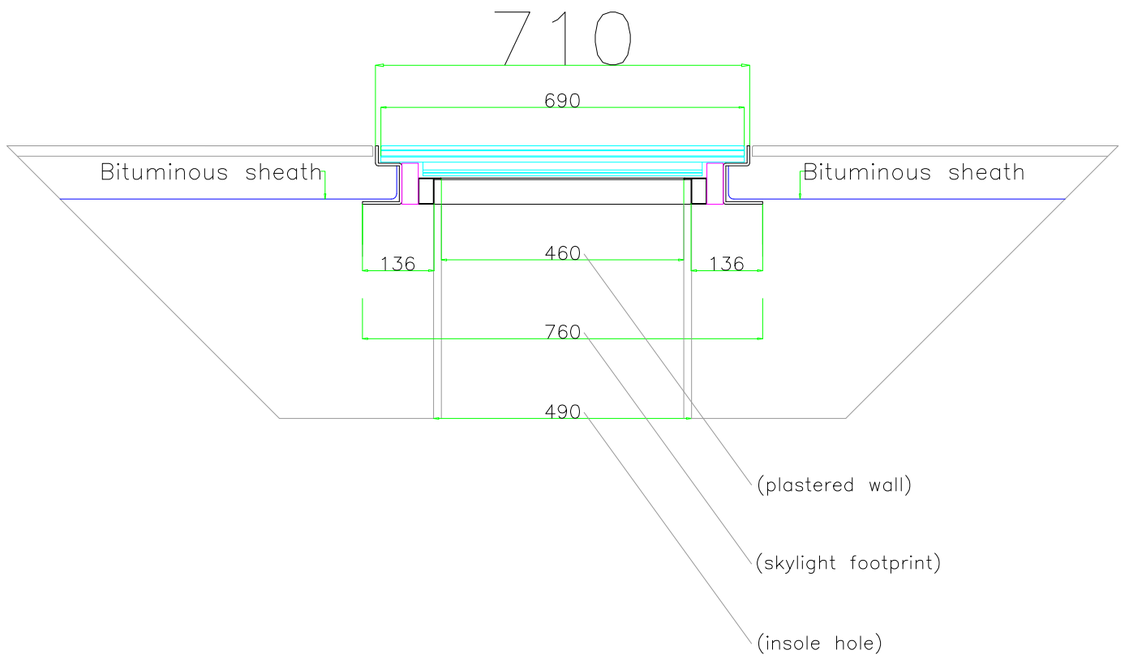

	Data	Name					
Dis.	08-04-22	DB					
Rev.	xx-xx-xx	xxx					
Check	xx-xx-xx	xxx					
			Ind.	Codice cen. mod. (Mod. no. code)	Data (Date)	Name (Name)	

Bottega del Ferro
Via del Boscone 8
25014 Castenedolo
Brescia (Italy)

Scala (Scale) X:X

Materiale (Material) XXXXXX

Designazione (Designation) Lucernario Aerante

Numero (P/N) 22-B168

Massa G xxx Kg
Massa F xxx Kg

Trattamento Sup
xxxxxxxx

Trattamento Term
xxxxxxxx

Ind. (CHG) A

Proprietà di Bottega del Ferro. Senza autorizzazione della stessa il presente disegno non potrà essere utilizzato per alcun motivo, diffuso o rappresentato né verrà consentita alcuna copia. Si rivendica proprietà tutela i propri diritti a norma di legge.

All proprietary rights reserved by BF. This drawing shall not be reproduced or used for any purpose nor shall any of the information or work herein illustrated be imparted or revealed to other parties without written consent. Any infringement will legally pursued.